862МЛ 4244656.09

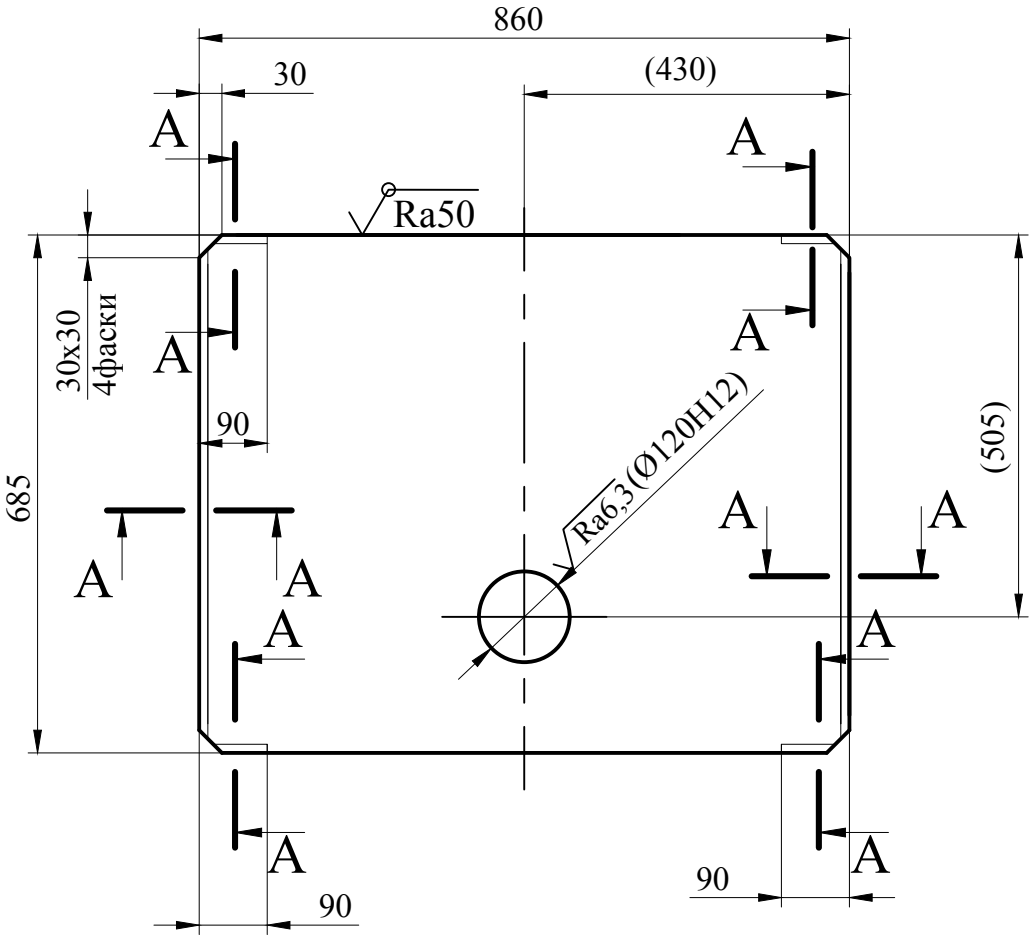

A-A(1:2)

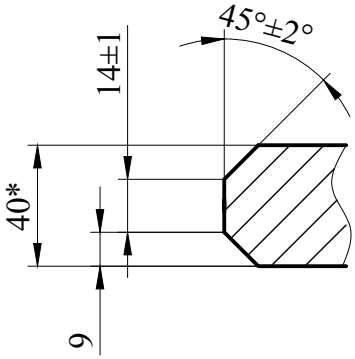

1. *Размер для справок.
2. ± 2 мм.
3. Размеры в скобках - после сварки.

Изм	Лист	№ докум	Подпись	Дата
Разраб.		Морозова		
Пров.		Богданов		
Н.контр.		Богданов		
Утв.		Михайлюк		

862МЛ 4244656.09

Лист

Лит.	Масса	Масштаб
И	182	1:10

Лист | Листов 1

Лист ПН-О-40 ГОСТ19903-2015 / 265-12-09Г2С- ГОСТ 19281-2014

СПКТБ "Ленгидросталь"
Санкт-Петербург 2024г.

Перв. примен. | Справ. № | Подп. и дата | Инв. № дубл. | Взам. инв. № | Подп. и дата | Инв. № подл.

Копировал | Формат А4